1.1. Zuschnitt und Vormontage

Zuschnitte und Vormontagen werden immer zu Nettopreisen angeboten.
Verschnitt wird mit der Lieferung mitgeliefert oder kostenlos entsorgt.
Es bedarf einer technischen und kaufmännischen Freigabe durch den Besteller.
Eine Rücknahme von Vormontagen und Zuschnitten ist ausgeschlossen.

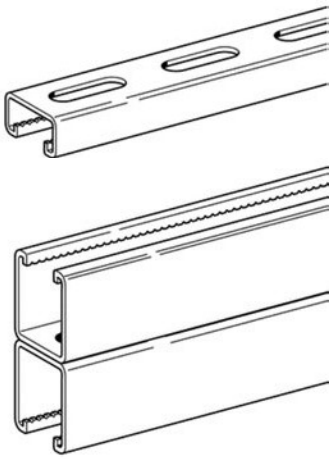

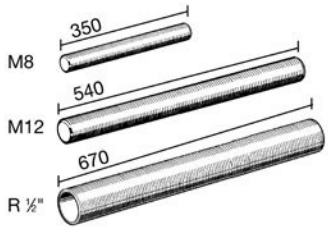

Leistung	Menge	Artikel-Nr.	€/Stück netto
Gruppe: 1109			
Schnitt Montageschienen, bis Profilhöhe 62 mm, inkl. Entgraten	1	417029	1,29 €
Schnitt Montageschienen, Edelstahl bis Profilhöhe 62 mm, inkl. Entgraten	1	417030	3,90 €
Schnitt Montageschienen, ab Profilhöhe 63 mm, inkl. Entgraten	1	417031	4,93 €
Schnitt Montageschienen Edelstahl ab Profilhöhe 63 mm, inkl. Entgraten	1	417032	6,79 €
Bei Schnitten auf das Lochbild ist mit 2 Stk. zu rechnen.			
Gruppe: 1109			
Schnitt Gewindestab M8 bis M16, inkl. Anfasen	1	417033	0,95 €
Schnitt Gewindestab M8 bis M16, Edelstahl, inkl. Anfasen	1	417034	4,39 €
Schnitt Gewinderohr R1/2" bis 1", inkl. Anfasen	1	417035	0,95 €
Schnitt Gewinderohr R1/2" bis 1", Edelstahl, inkl. Anfasen	1	417036	4,39 €

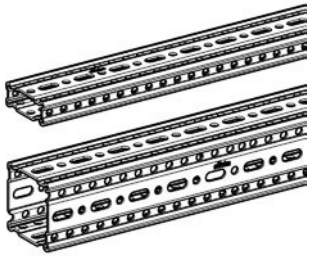

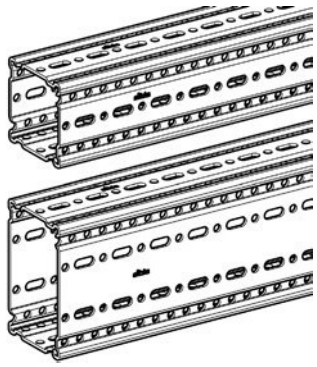

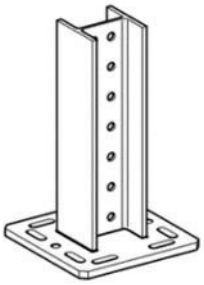

Leistung	Menge	Artikel-Nr.	€/Stück netto
Gruppe: 1109			
Schnitt TP F 80/30, inkl. Entgraten	1	417038	4,39 €
Schnitt TP F 80, inkl. Entgraten	1	417039	6,79 €
Schnitt TP F 100, inkl. Entgraten	1	417040	7,49 €
Schnitt TP F 100/160, inkl. Entgraten	1	417041	9,90 €
Schnitt TKO 100 und 120, inkl. Entgraten	1	417042	9,90 €
Kaltverzinken pro Schnitt (ohne VA)	1	417053	0,49 €

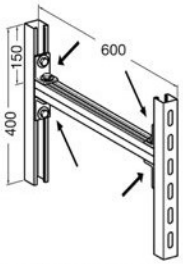

8 x Schraubpunkte

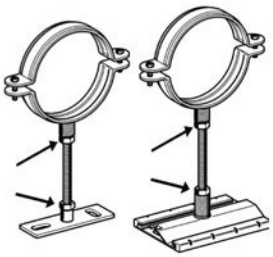

2 x Schraubpunkte

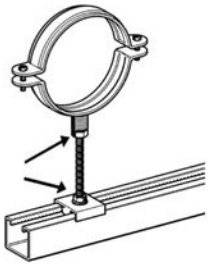

2 x Schraubpunkte

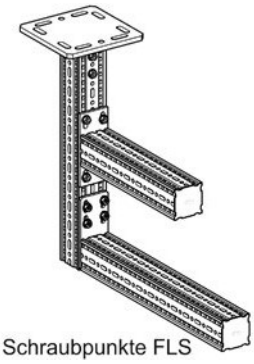

12 x Schraubpunkte FLS

Leistung	Menge	Artikel-Nr.	€/Stück netto
Gruppe: 1109			
Schraubpunkt M8 bis R 1" für Konstruktion	1	417043	1,15 €
Schraubpunkt FLS (M10) für Konstruktionen	1	417011	1,15 €

1.2. Dienstleistungen – Engineering und Anwendungstechnik

Die Beratung im Hinblick auf die richtige Auswahl der Sikla Produkte sowie die Erstellung von Montagevorschlägen im üblichen Rahmen ist kostenfrei.

Sind umfangreiche, projektbegleitende, technische Arbeiten gewünscht, so werden diese zu Nettopreisen angeboten, Personalkapazitäten vorausgesetzt.

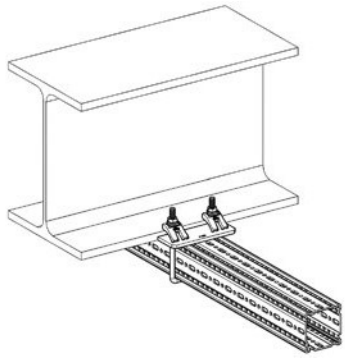

200	
$F_{x,zul}$ für $F_z = 0$	$F_x = \mu_0 * F_z$
[kN]	[kN]
2,62	1,24
1,92	0,91
1,51	0,72
1,25	0,59
1,06	0,50

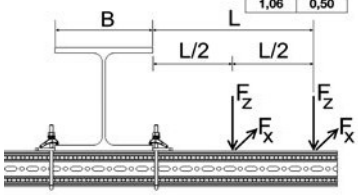

Erstellung einzelner Halterungszeichnung / Typicals

Input Kunde:
- DWG 2D Draufsicht
- Schnittdarstellung je Halterungskonstruktion
- Rohrmatrix (Rohrmasse, -art, -abmessungen, -Isolierung, -stützweite, -datenblatt)
- Geforderter Korrosions- bzw. Oberflächenschutz (Galvansich verzinkt, Feuerverzinkt, Edelstahl, ..)
- Befestigungsuntergrund (Stahlbau, Betonwand, Ziegel, ..)

Output Sikla:
- Dimensionierung der Halterungskonstruktion je Schnittdarstellung
- Halterungszeichnung in PDF inkl. Materialauszug
- Angebot je Halterungszeichnung inkl. überschlagsmäßigem Gesamtmaterialauszug
- Autocad: 2D Halterungszeichnung je Schnittdarstellung DWG
- Revit: 3D Halterungszeichnung je Schnittdarstellung in DWG oder IFC

Die Verrechnung der Arbeitsstunden bleibt vorbehalten.

3D Detail Halterungsplanung (BIM)
Abstimmungsgespräch notwendig um die Rahmenbedingungen abzuklären.

Input Kunde:
- 3D Modell: IFC-/ Revitdatei aufgesplittet in Gewerke
- Sofern vorhanden Rohrtressberechnung
- Rohrdehnungskonzept (Lagerart, Lagerkräfte, Lagerposition)
- Geforderter Korrosions- bzw. Oberflächenschutz (Galvansich verzinkt, Feuerverzinkt, Edelstahl, ..)
- Befestigungsuntergrund (Stahlbau, Betonwand, Ziegel, ..)

Output Sikla:
- Dimensionierung der Halterungskonstruktionen inkl. statischer Auslegung
- Halterungszeichnung in PDF inkl. Materialauszug
- 3D Modell DWG / IFC / Revit
- Angebot laut Materialauszug

Artikel-Nr. 417047 79,00 € / h

Statische Berechnungen Halterungsplanung

Input Kunde:
- Halterungszeichnungen / Geometrie
- Lasten (Statische-, Dynamische-, Schnee-, Wind-, Seismiklasten)

Output SIkla:
- Statischer Nachweis der Halterungskonstruktionen

Artikel-Nr. 417048 89,00 € / h

Sonstige technische Dienstleistungen

Beispielsweise: - Dübelauszugsversuche, Montageschulungen, Einweisungen, Dokumentationen, Sonstiges
- An- und Abfahrtszeiten

Artikel-Nr. 417049 55,00 € / h

Leistung	Menge	Artikel-Nr.	€/Std. netto
Gruppe: 9203			
Planungsleistung 3D/2D Modelle		417047	79,00 €
Statische Berechnungen		417048	89,00 €
Technische Dienstleistungen		417049	55,00 €

1.3. Logistikleistungen

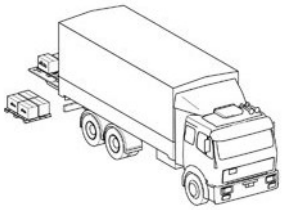

Lieferzeit 1-2 Tage für lagerführende Kleinmengen. Darunter verstehen wir Aufträge bis zu einem Gewicht von 30 Kilogramm und/oder 30 Laufmeter Montageschienen in ganzen Verpackungseinheiten. Beauftragte Terminzustellungen sind kostenpflichtig.

Bei größeren Aufträgen und Auslandslieferungen erfolgt die Lieferzeit nach Vereinbarung.

Lieferungen ins Ausland sind kostenpflichtig und erfolgen in jedem Fall auf Gefahr des Käufers.

1.4. Retourware

Retoursendungen sind vorab mit uns abzuklären. Standardartikel in Originalverpackung und einwandfreiem Zustand werden ohne Abzug gutgeschrieben. Bei Artikeln, die in beschädigten Verpackungen retourniert werden, ziehen wir 10 % vom Warenwert ab. Bei verschmutzten und/oder unvollständigen Produkten, welche aufbereitet werden müssen, ziehen wir 50 % vom Warenwert ab. Sind die retournierten Artikel nicht mehr aufzubereiten, werden diese ohne Rücksprache entsorgt.

Sonderteile, Zuschnitte und Vormontagen sind von einer Retoure ausgenommen.

Die Transportkosten sind vom Kunden zu tragen. Abholaufträge werden bei der Warengutschrift in Abzug gebracht.

Retourwaren sind transportfähig bereitzustellen und zu beschriften.

Bei Projekten ist der Anteil der Retourware auf maximal 5 % des gelieferten Nettowarenwertes begrenzt.